Kantenschneider (Anbaugerät)
SSET

Betriebsanleitung

Originalanleitung

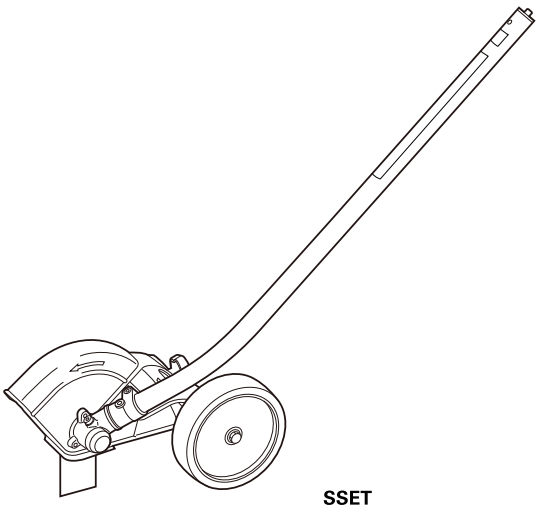

SSET

Zur sicheren Nutzung des Kantenschneiders

- Bitte lesen Sie dieses Handbuch sowie das Handbuch zum Antriebskopf (separat erhältlich) aufmerksam, um seinen Inhalt gut verstanden zu haben, bevor Sie mit dem Kantenschneider arbeiten.
- Wenn Sie über kein Handbuch zum Antriebskopf verfügen, erwerben Sie dies bei Ihrem Händler.
- Bewahren Sie dieses Handbuch und das Handbuch zum Antriebskopf sorgfältig an einem leicht zugänglichen Ort auf.

Inhalt

Wichtige Informationen ····· 2
1. Sicherheit ····· 4
1.1 Warnungen ····· 4
1.2 Sicherheitsvorkehrungen ····· 6
1.3 Sicherheitsvorrichtungen und Schutzabdeckung ····· 13
1.4 Schutzausrüstung ····· 14
1.5 Lärm ····· 14
1.6 Vibration ····· 14
2. Aufbau ····· 15
2.1 Name der Teile und ihre Funktion ····· 15
2.2 Spezifikationen ····· 15
2.3 Weitere Teile ····· 16
2.4 Modell und Position der Serien-Nr. ····· 16
2.5 Verschleißteile ····· 17
3. Installation und Einstellung ····· 18
3.1 Installation ····· 18
3.2 Installation und Entfernung des Messers ····· 21
4. Betrieb ····· 23
4.1 Transport ····· 23
4.2 Kontrolle vor dem Einsatz ····· 25
4.3 Start und Stopp ····· 26
4.4 Vorsichtsmaßnahmen während des Betriebs ····· 27
4.5 Kanten schneiden ····· 29
4.6 Einstellung der Kantentiefe ····· 30
4.7 Nach dem Betrieb ····· 30
5. Pflege ····· 31
5.1 Täglich ····· 32
5.2 Alle 20 Stunden oder alle 3 Monate ····· 32
5.3 Bei Bedarf ····· 33
6. Aufbewahrung ····· 34
7. Entsorgung ····· 36
8. Fehlersuche ····· 37
9. Kundendienst ····· 38
10. Technische Daten ····· 39
EU-Konformitätserklärung (Nur für Europa) ····· 40

Copyright (C) 2012 NIKKARI Co., Ltd. Alle Rechte vorbehalten.

Wichtige Informationen

Verwendungszweck

Dieses Produkt (im Weiteren als Anbaugerät bezeichnet) ist darauf ausgelegt, am (separat erhältlichen) Antriebskopf angebracht zu werden, um damit Rasenkanten zu schneiden. Der Kantenschneider wird dazu an einem von uns zugelassenen Antriebskopf angebracht.
Verwenden Sie den Kantenschneider nicht für andere Zwecke oder auf andere Weise.

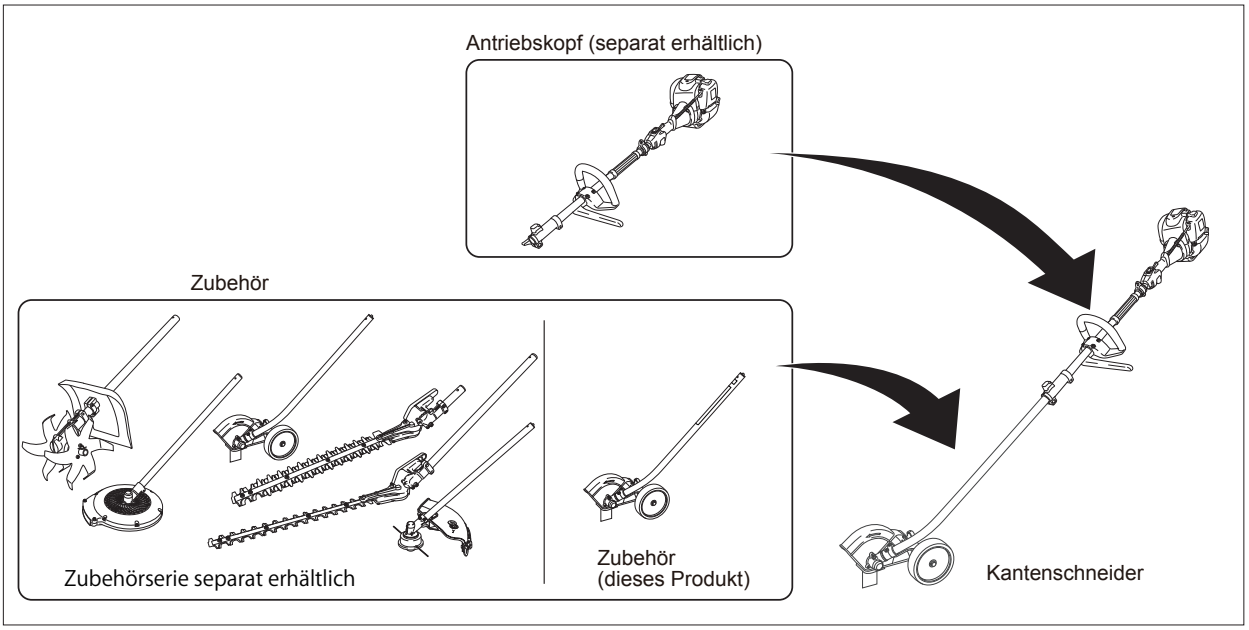

Allgemeines

- Ausschließlich Originalmesser verwenden.
- Beachten Sie für weitere Informationen zur Verwendung des Antriebskopfs das entsprechende Handbuch.
- Beachten Sie bei der Nutzung des Kantenschneiders alle in Betracht kommenden Sicherheitsvorschriften, Normen und vor Ort gültigen Vorschriften.
  Der Kantenschneider ist entsprechend den Normen und Vorschriften entwickelt und hergestellt, die im Land des Kaufs gelten, vorausgesetzt, dass das Gerät nur in diesem Land verwendet wird. Er entspricht nicht den Normen und Vorschriften anderer Länder. Der Kantenschneider darf somit nicht in andere Länder exportiert oder weiterverkauft werden, auch deshalb, weil dort eine andere Sprachen gesprochen wird.
- Vor der Verwendung müssen diese Bedienungsanleitung und das Handbuch zum Antriebskopf aufmerksam durchgelesen und verstanden werden. Erlauben Sie keiner Person, die den Inhalt dieses Handbuchs nicht verstehen kann, den Kantenschneider zu verwenden.
- Gehen Sie nicht anders vor, als in diesem Handbuch und im Handbuch zum Antriebskopf beschrieben.

Wichtige Vorsichtsmaßnahmen für sicheres Arbeiten

- NIKKARI Co., Ltd. (nachfolgend als NIKKARI bezeichnet) kann nicht alle Risiken bei der Handhabung des Kantenschneiders vorhersehen. Bedenken Sie aus diesem Grund auch allgemeine Sicherheitmaßnahmen, die nicht in diesem Handbuch und nicht im Handbuch zum Antriebskopf aufgeführt sind, um Unfälle bei der Verwendung des Kantenschneiders zu vermeiden.
- Der Kantenschneider ist ein Hochgeschwindigkeits-Schneidewerkzeug. Um die Gefahr von Verletzungen zu verringern, müssen besondere Vorsichtsmaßnahmen eingehalten werden. Bei unvorsichtigem oder unsachgemäßem Einsatz können Hände oder Körper mit dem Messer in Kontakt kommen, was zu schweren Verletzungen, wie der Amputation von Fingern oder Händen oder sogar tödlichen Verletzungen führen kann.

Wichtige Hinweise zur Bedienungsanleitung

- Diese Bedienungsanleitung ist urheberrechtlich geschützt; alle Rechte sind vorbehalten. Diese Bedienungsanleitung darf weder im Ganzen noch in Teilen auf ein elektronisches Medium oder in maschinenlesbarer Form kopiert, übersetzt oder reproduziert werden ohne vorherige schriftliche Zustimmung von NIKKARI.
- Der Inhalt dieser Bedienungsanleitung und der Bedienungsanleitung des Antriebskopfs kann sich ohne vorherige Ankündigung ändern.
- Das in dieser Bedienungsanleitung abgebildete Gerät kann sich teilweise von Ihrem Kantenschneider unterscheiden.
- Wenn der Kantenschneider ausgeliehen oder vermietet wird, stellen Sie sicher, das die entsprechende Person den Inhalt dieser Bedienungsanleitung und der Bedienungsanleitung des Antriebskopfs kennt und verstanden hat, bevor sie mit dem Gerät arbeitet. Denken Sie daran, die Bedienungsanleitung zum Antriebskopf, an dem das Anbaugerät angebracht wird, an diese Person zu übergeben.
- Wenn diese Bedienungsanleitung oder die Bedienungsanleitung des Antriebskopfs verloren wurde oder unleserlich ist, bestellen Sie bitte umgehend beim Händler eine neue.
- Wenn Sie eine Frage zu den Erläuterungen in dieser Anleitung oder im Handbuch zum Antriebskopf haben, wenden Sie sich an den Händler.

1. Sicherheit

1.1 Warnungen

Um den Kantenschneider richtig zu verwenden, befolgen Sie bitte die Anweisungen in diesem Handbuch. Aufkleber mit Warnhinweisen sind dort angebracht, wo mögliche Gefahren drohen. Die Warnungen in diesem Handbuch und die Aufkleber mit Warnhinweisen werden nach Gefährdungsgrad untergeteilt, wie in der Tabelle unten dargestellt.

1.1.1 Beschreibung der Warnung

Signalworte werden in dieser Bedienungsanleitung wie unten dargestellt kategorisiert. Wenn die angegebenen Warnhinweise nicht beachtet werden, können schwere oder tödliche Verletzungen die Folge sein.

■ Bedeutung der Signalworte

⚠ GEFAHR	Zeigt eine unmittelbar gefährliche Situation an, die zum Tod oder zu schweren Verletzungen führt.
⚠ WARNUNG	Zeigt eine potentiell gefährliche Situation an, die zum Tod oder zu schweren Verletzungen führen kann.
⚠ ACHTUNG	Zeigt eine potentiell gefährliche Situation an, die zu leichten oder mittelschweren Verletzungen oder Sachschäden führen kann.
▶▶Hinweis	Dient zur besonderen Kennzeichnung wichtiger oder nützlicher Informationen.

■ Bedeutung der Symbole

△	Achtungs-zeichen	Zeigt an, dass eine gefährliche Situation entstehen kann, wenn die Anweisungen missachtet werden. Die Gefahren sind in den Symbolen bildlich dargestellt.
⃠	Verbots-zeichen	Weist auf das Verbot einer gefährlichen Handlung hin. Verbotene Handlungen sind in den Symbolen oder daneben bildlich dargestellt.
●	Aktions-zeichen	Zeigt durchzuführende Handlungen an. Die durchzuführenden Handlungen sind in den Symbolen bildlich dargestellt. Diese Handlungen müssen durchgeführt werden, um eine Gefahr zu vermeiden.

1.1.2 Warnetiketten

■ Warnhinweise für den Umgang mit dem Gerät

(a) Dieser Kantenschneider wird mit aufgebrachten Aufklebern mit Warnhinweisen geliefert, die auf wichtige zu beachtende Punkte hinweisen. Die Bedeutung der Warnetiketten müssen verstanden und in einer sicheren Umgebung gearbeitet werden, um Unfälle oder technische Probleme zu verhindern.

(b) Den Kantenschneider nicht benutzen, bevor die Bedeutung der Warnetiketten verstanden wurde. Wenn diese unverständlich sind, wenden Sie sich an den Händler.

(c) Auf jeden Fall immer die Warnetiketten und die Warnhinweise in der Bedienungsanleitung beachten, wenn der Kantenschneider bedient wird.

(d) Die Warnetiketten nicht entfernen oder beschädigen. Nicht mit einem Lösungsmittel reinigen.

(e) Die Warnetiketten nicht überstreichen, wenn der Kantenschneider repariert wird.

(f) Wenn die Warnetiketten unlesbar, beschädigt oder entfernt sind, beim Händler Ersatzetiketten besorgen und diese entsprechend “■ Warnetiketten und deren Anbringungsorte” anbringen.

■ Position der angebrachten Warnhinweisschilder

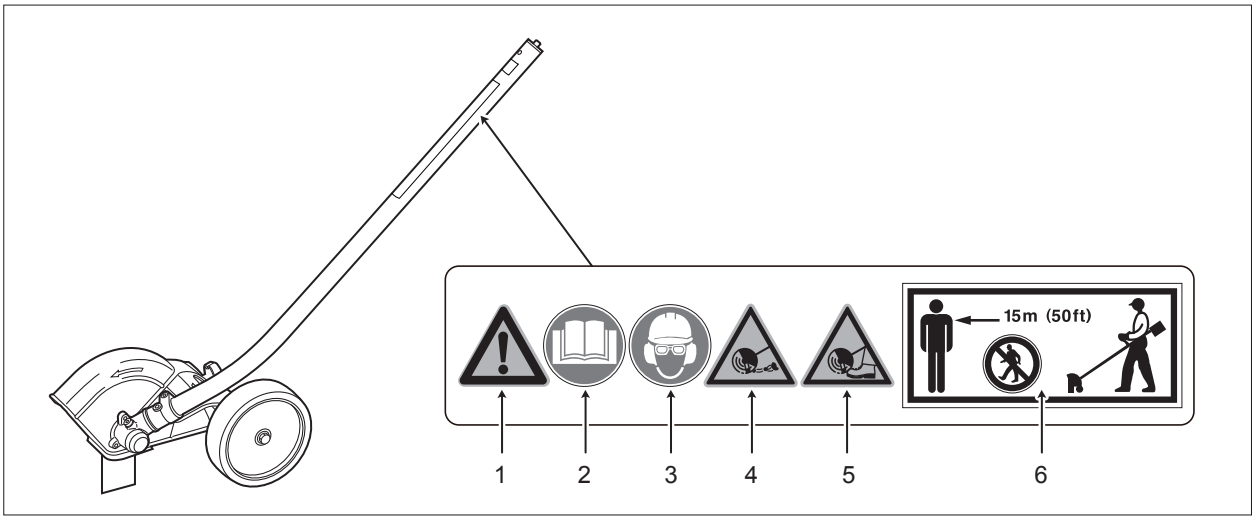

1	Die relevanten Warnetiketten beachten und die Hinweise befolgen.
2	Die Bedienungsanleitung vor der Verwendung des Geräts lesen und verstehen.
3	Während des Betriebs Schutzausrüstung für Augen, Ohren und Kopf anlegen.
4	Steine, Drähte oder Abfälle entfernen, so dass von herumfliegenden Gegenständen keine Verletzungsgefahr ausgehen kann.
5	Vorsicht beim Umgang mit dem Kantenschneider. Auf umherfliegende Gegenstände achten. Andernfalls besteht Verletzungsgefahr.
6	Während der Verwendung des Kantenschneiders einen Abstand von mindestens 15 Metern zu Personen und Tieren einhalten.

1.2 Sicherheitsvorkehrungen

1.2.1 Allgemeine Sicherheitsvorkehrungen

Bei der Bedienung des Kantenschneiders sind zusätzlich zu den folgenden Sicherheitsvorkehrungen die Sicherheitsvorkehrungen des Handbuchs zum Antriebskopf zu beachten.

⚠ GEFAHR	
⃠	**Nicht zum Schneiden von Ästen u. dgl. verwenden.** * Andernfalls können Sie durch herabfallende Äste oder durch den Kantenschneider verletzt werden.
	Kantenschneider nicht verwenden, wenn Sie müde sind oder unter Einfluss von Alkohol oder Medikamenten stehen. * Sie können sich dann nicht auf die Arbeit konzentrieren oder sind nicht in der Lage den Kantenschneider korrekt zu bedienen, was zu Unfällen führen kann.
	Kantenschneider nicht ohne Messer- und Gummischutz verwenden. * Umherfliegende Steine u. dgl. können schwere Unfälle verursachen.
❗	**Sicherstellen, dass die Feststellschraube an der Verbindung bei der Anbringung des Anbaugeräts fest angezogen ist.** * Der Aufsatz könnte sich während des Betriebs lösen, was zu einem schweren Unfall führen kann.

⚠ WARNUNG	
⃠	**Verwenden Sie den Kantenschneider nicht für andere Zwecke oder auf andere Weise.** * Andernfalls besteht Verletzungsgefahr und der Kantenschneider kann beschädigt werden.
	Dieser Kantenschneider darf nicht von Minderjährigen bedient werden. * Das kann zu einem schweren Unfall führen.
	Keine Modifikationen am Kantenschneider vornehmen. * Diese können sich negativ auf die Leistung auswirken und zu Unfällen führen, da die Sicherheit beeinträchtigt wird.
	Das Anbaugerät nicht an einem unzulässigen Antriebskopf anbringen. * Der Aufsatz könnte sich während des Betriebs lösen, was zu einem schweren Unfall führen kann.
	Nicht die Sicherheitsvorrichtungen entfernen. * Andernfalls können schwere Unfälle verursacht werden, weil die Sicherheit nicht mehr gegeben ist.
	Messer während des Betriebs nicht berühren. * Andernfalls kann es zu Verletzungen kommen.
❗	**Wenn der Kantenschneider an Dritte vermietet wird, geben Sie die Bedienungsanleitung und damit zusammenhängendes Material an diese weiter.** * Andernfalls ist ein schwerer Unfall wahrscheinlich.

1.2.2 Schutzkleidung

⚠ WARNUNG	
	Während der Verwendung des Kantenschneiders angemessene persönliche Schutzausrüstung tragen. * Andernfalls besteht Verletzungsgefahr.
	Während der Verwendung des Kantenschneiders Schutzbrille tragen. **Es ist empfehlenswert, auch einen Gesichtsschutz zu tragen.** * Ohne diesen Schutz können durch aufgewirbelten Sand und umherfliegende Steine u. dgl. die Augen verletzt werden.
	Während der Verwendung des Kantenschneiders Gehörschutz sowie Ohrstöpsel tragen. * Das laute Geräusch des Motors kann Gehörschäden verursachen.
	Während der Benutzung oder des Transports einen Schutzhelm tragen. * Andernfalls kann es zu Kopfverletzungen kommen.

1.2.3 Sicherheitsvorkehrungen vor dem Betrieb

⚠ GEFAHR	
	Keine Kinder oder Tiere im Arbeitsbereich zulassen (im Bereich von 15m). * Andernfalls ist ein schwerer Unfall wahrscheinlich.
	Den Kantenschneider nicht in der Nähe eines elektrischen Kabels verwenden. * Andernfalls besteht die Gefahr eines elektrischen Schlags.
	Sicherstellen, dass der Kantenschneider normal bedient wird und kein Teil fehlt oder defekt ist, bevor Sie mit der Arbeit beginnen. Besonders auf lose Verbindungen, Muttern und Schrauben sowie austretenden Kraftstoff kontrollieren. * Andernfalls kann es zu schweren Unfällen kommen.
	Wenn der Gummischutz verschlissen oder gerissen ist, dann diesen austauschen. * Bei Verwendung eines defekten Gummischutzes können umherfliegende Sandkörner oder kleine Steine in die Augen gelangen, was zu Verletzungen bis hin zur Blindheit führen kann.
	Vor und nach der Arbeit sicherstellen, das die Feststellschraube zur Höheneinstellung des Rads angezogen ist. Vor Kontrolle der Höhe des Rads Motor ausschalten und Anbaugerät vom Antriebskopf entfernen. * Andernfalls kann sich die Feststellschraube während der Arbeit lösen, wodurch sich die Höhe des Rads unerwartet ändern kann, so das Verletzungsgefahr besteht.
	Vor Arbeitsbeginn oder wenn der Kantenschneider mit harten Objekten, wie z. B. Steinen, in Berührung gekommen ist, sicherstellen, dass die Feststellschraube des Antriebskopfs nicht lose ist. * Andernfalls kann das Anbaugerät abfallen.

⚠ GEFAHR

Bei der Installation des Kantenschneiders sicherstellen, dass sich die Feststellschraube in der korrekten Position befindet.

* Das Anbaugerät könnte sich während des Betriebs lösen.

⚠ WARNUNG

Vor und nach dem Einsatz des Kantenschneiders den Zustand des Messers und der Befestigungsschrauben kontrollieren.

* Wenn das Schneidwerkzeug im beschädigten Zustand oder lose verwendet wird, besteht die Gefahr, dass es abspringt und Teile davon eine Person treffen oder dass das Anbaugerät beschädigt wird.

Wenn in der Nähe von Hindernissen (Leitungen o.ä.) gearbeitet werden muss, die nicht entfernt werden können, darauf achten, dass das Messer diese Hindernisse nicht berührt.

* Andernfalls können Sie durch den Zug hinfallen und mit dem Messer in Kontakt kommen, was zu ernsthaften Verletzungen führen kann. Oder umherfliegende Teile des Hindernisses können in Ihre Augen gelangen, was zu Verletzungen bis hin zur Blindheit führen kann.

⚠ ACHTUNG

Kantenschneider nicht mit stumpfen oder beschädigten Messern verwenden.

* Andernfalls können der Motor und das Gerät durch Überlast beschädigt werden.

Bei der Arbeit in der Nähe von Fahrzeugen oder Gebäuden herumliegende Objekte (z. B. Steine) aus Arbeitsbereich entfernen.

Unbewegliche Sachen mit robusten Planen abdecken oder entsprechende Bereiche meiden.

* Bei der Arbeit in der Nähe von Fahrzeugen und Gebäuden können Schäden durch herumliegende Steine u. dgl. verursacht werden.

Kontrollieren, ob Hindernisse (leere Büchsen, Drähte, Steine, Bänder o.ä.) den Arbeitsbereich blockieren. Vor der Arbeit mit dem Kantenschneider erst sämtliche Hindernisse entfernen.

* Andernfalls besteht Verletzungsgefahr durch umherfliegende Teile der beschädigten Klinge. Fremdkörper wie Drähte und Bänder können sich am Messer verfangen, wodurch das Messer oder das Getriebe beschädigt werden können.

1.2.4 Vorsichtsmaßnahmen bei der Inbetriebnahme

⚠ GEFAHR

Der Kantenschneider muss auf rutschfestem und stabilen Untergrund stehend gestartet werden.

* Andernfalls können Sie hinfallen und sich schwere Verletzungen zuziehen.

⚠ WARNUNG

Der Kantenschneider darf nur von einer Person gestartet und bedient werden.

* Wenn er von mehr als einer Person bedient wird, besteht die Möglichkeit einer falschen Verwendung und er kann mit einer Person oder Gegenständen in Berührung kommen und einen Unfall verursachen.

⚠ ACHTUNG	
!	**Beim Starten des Kantenschneiders darauf achten, dass das Messer nicht den Boden oder Hindernisse berührt.** * Andernfalls können Sie hinfallen und sich, wenn Sie mit dem Messer in Berührung kommen, schwere Verletzungen zuziehen. Auch können umherfliegende Teile des Hindernisses in Ihre Augen gelangen, was zu Verletzungen bis hin zur Blindheit führen kann.

1.2.5 Vorsichtsmaßnahmen während des Betriebs

⚠ GEFAHR	
⊘	**Den Kantenschneider nicht von einer unsicheren Standfläche aus bedienen, wie einer Leiter, einem Baum oder einem Fahrzeugdach.** * Andernfalls können Sie von dort herunterfallen, den Kantenschneider fallen lassen und mit dem Messer in Kontakt kommen, was zu einem Unfall führt.
!	**Stellen Sie beim Arbeiten gut sichtbar ein BETRETEN VERBOTEN-Schild auf, damit dritte Personen nicht näher als 15m an den Arbeitsbereich kommen.** * Andernfalls kann es zu schweren Unfällen kommen.
	Vor der Arbeit sicherstellen, dass das Rad den Boden berührt. * Andernfalls können kleine Steine u. dgl. umherfliegen oder der Kantenschneider kann außer Kontrolle geraten, so dass Verletzungsgefahr besteht.
	Ausschließlich vom Hersteller zugelassene Messer verwenden. * Wenn ein anderes Messer verwendet wird, kann dieses beschädigt werden oder abfallen, was zu schweren Verletzungen führen kann.

⚠ WARNUNG	
⊘	**Den Kantenschneider nicht in einem geschlossenen Raum verwenden.** * Die Abgase sind gesundheitsschädlich.
	Den Kantenschneider nicht bei schlechten Sichtverhältnissen verwenden, einschließlich der Zeiten nach Sonnenuntergang und vor Sonnenaufgang. * Andernfalls sind Unfälle möglich, wie die Berührung mit Objekten oder Fallen.
	Den Kantenschneider nicht ununterbrochen über eine lange Zeit verwenden. * Wenn das Gerät für lange Zeit ununterbrochen benutzt wird, kann dies zu vibrationsbedingten Durchblutungsstörungen an den Händen führen.
	Beim Kantenschneiden nicht rennen. Langsam gehen. * Andernfalls können Sie das Gleichgewicht verlieren und stürzen, so dass Verletzungsgefahr besteht.
	Den Kantenschneider nicht einhändig bedienen. * Andernfalls können Sie aufgrund der falschen Bedienung den Kantenschneider fallen lassen oder mit dem Messer in Kontakt kommen und einen Unfall verursachen.
	Wenn der Kantenschneider bereits im Leerlauf anläuft, dann diesen nicht benutzen. * Andernfalls kann es zu einem Unfall kommen.

⚠ WARNUNG

Kanten maximal in Knöchelhöhe mähen.

* Andernfalls können Sie den Kantenschneider nicht mehr korrekt halten oder stolpern, was zu Verletzungen einschließlich Kopfverletzungen führen kann.

Sicherstellen, dass das Messer nicht mit harten Gegenständen, wie z. B. Steinen, Stümpfen oder Pfeilern, in Berührung kommt.

* Andernfalls können der Bediener und andere Personen aufgrund des Rückschlags verletzt oder Gegenstände beschädigt werden.

Beim Kantenschneiden auf die Arbeit konzentrieren, ohne sich zu unterhalten.

Vor der Verrichtung anderer Arbeiten Motor ausschalten.

* Wenn sich der Bediener nicht auf die Arbeit konzentriert, kann es zu unvorhergesehenen Verletzungen kommen.

Beseitigen Sie Hindernisse und achten Sie beim Arbeiten mit dem Kantenschneider darauf, wo Sie hintreten.

* Wenn Sie keine festen Stand haben, kann ein Unfall passieren, weil Sie stolpern oder fallen.

Sollte das Messer mit einem harten Gegenstand in Berührung gekommen sein, dann kontrollieren, ob das messer gebochen/beschädigt ist oder sich Schrauben gelöst haben.

* Andernfalls kann der Bediener durch umherfliegende Teile des Messers oder durch das Messer selbst schwer verletzt werden.

Bei Wendemanövern oder Positionswechseln sollte sich der Bediener langsam bewegen, damit das Messer nicht mit Personen oder Gegenständen in Berührung kommen kann.

* Andernfalls können Personen verletzt oder Gegenstände beschädigt werden, wenn diese mit dem Messer in Berührung kommen, oder aber der Bediener kann aufgrund des Rückschlags hinfallen.

Hosenträgergurt verwenden.

* Wenn der Kantenschneider aufgrund des Rückschlags hinfällt, können bei Kontakt mit dem Messer Hände oder Finger abgetrennt werden.

Wenn das Messer stoppt, weil sich daran Bänder, Drähte oder Gräser verfangen haben, dann diese entfernen, wobei sicherzustellen ist, dass der Motor ausgeschaltet ist und sich das Messer nicht mehr bewegt.

* Bei erhöhter Rotationsgeschwindigkeit des Motors können bei Kontakt mit dem Messer Hände oder Finger abgetrennt werden.

⚠ ACHTUNG

Kontrollieren, ob Hindernisse (leere Büchsen, Drähte, Steine, Bänder o.ä.) den Arbeitsbereich blockieren.

Hindernisse (leere Büchsen, Drähte, Steine, Bänder o.ä.) vor der Arbeit mit dem Kantenschneider entfernen.

* Andernfalls besteht Verletzungsgefahr durch umherfliegende Teile der beschädigten Klinge.

Wenn sich am Messer Bänder, Drähte oder Gräser verfangen haben, dann diese entfernen.

* Wenn das Messer unter solchen Bedingungen verwendet wird, kann sich die Dichtung lösen und es besteht Verletzungsgefahr.

1.2.6 Sicherheitshinweise zur Wartung

⚠ GEFAHR	
!	**Messer nicht schleifen. Durch neues Messer ersetzen.** * Andernfalls kann das Messer brechen, so dass Verletzungsgefahr besteht.
	Beim Austausch eines verschlissenen oder beschädigten Messers stets auch Messerkappe und Befestigungsschraube austauschen. * Andernfalls können Sie die Kontrolle verlieren, wobei das Messer abfallen und der Kantenschneider beschädigt werden kann.

⚠ WARNUNG	
!	**Vor Wartungs-, Reparatur- oder Reinigungsarbeiten stets erst Motor abschalten und Anbaugerät vom Antriebskopf entfernen.** * Wenn der Motor unerwartet startet, könnten Hände oder Finger durch bewegliche Teile oder Messer abgetrennt werden.
	Keine anderen Wartungsarbeiten durchführen, als die, die in der Bedienungsanleitung beschrieben werden. Fragen Sie den Händler. * Andernfalls kann es zu einem Unfall kommen.
	Vor dem Einstellen oder Austauschen des Messers stets erst Motor abschalten und Anbaugerät vom Antriebskopf entfernen. * Andernfalls können Hände oder Finger abgetrennt werden.

⚠ ACHTUNG	
!	**Bei Austausch- oder Wartungsarbeiten am Messer stets Arbeitshandschuhe tragen.** * Andernfalls können Hände oder Finger abgetrennt werden.
	Verwenden Sie ein für diese Anwendung bestimmtes Schmierfett (JX Nippon Oil & Energy: MOLYNOC Nr.2). * Andernfalls können Getriebe u. dgl. beschädigt werden.

1.2.7 Sicherheitshinweise zur Fehlersuche

⚠ GEFAHR	
!	**Vor Fehlersuche stets erst Motor abschalten und Anbaugerät vom Antriebskopf entfernen.** * Wenn der Motor unerwartet startet, können Hände oder Finger durch bewegende Teile oder Messer abgetrennt werden.

1.2.8 Sicherheitshinweise zum Transport

⚠ WARNUNG	
	Den Kantenschneider nicht mit einem Fahrrad oder Motorrad transportieren. * Wenn der Kantenschneider herunterfällt, kann sich der Bediener verletzen und das Gerät kann beschädigt werden.
	Beim Transport des Kantenschneiders angemessene Kleidung und persönliche Schutzausrüstung tragen. * Andernfalls sind Verletzungen möglich.
	Vor dem Transport des Kantenschneiders Motor ausschalten und sicherstellen, dass sich das Messer nicht mehr bewegt. * Andernfalls können bei Kontakt mit dem Messer Hände oder Finger abgetrennt oder Gegenstände beschädigt werden.
	Beim Transport des Kantenschneiders den Hosenträgergurt verwenden oder Gleichgewicht mit Schaftrohr austarieren. * Andernfalls kann der Kantenschneider herunterfallen, was zu Verletzungen und Beschädigungen am Gerät führen kann.
	Beseitigen Sie Hindernisse und achten Sie beim Transport des Kantenschneiders darauf, wo Sie hintreten. * Wenn Sie keine festen Stand haben, kann ein Unfall passieren, weil Sie stolpern oder fallen.
	Vor dem Transport des Kantenschneiders auf der Ladefläche eines LKW u. dgl. erst Anbaugerät vom Antriebskopf entfernen und beide Komponenten anschließend auf Ladefläche fixieren. * Andernfalls kann der Kantenschneider vom LKW herunterfallen, was zu Verletzungen und Beschädigungen am Gerät führen kann.

1.2.9 Sicherheitshinweise zur Aufbewahrung

⚠ WARNUNG	
	Wenn das Anbaugerät am Aufhänger der Rohrkappe aufbewahrt wird, Gerät nicht schwingen oder daran ziehen. Oder aber Gerät an einem stabilen Bügel befestigen. * Andernfalls kann es herabfallen und es besteht Verletzungsgefahr.

⚠ ACHTUNG	
	Vor Transport des Anbaugeräts Messer entfernen. * Andernfalls besteht für den Bediener bei Kontakt mit dem Messer Verletzungsgefahr, insbesondere wenn dieser hinfällt oder stolpert.
	Anbaugerät außer Reichweite von Kindern und Tieren aufbewahren. * Andernfalls besteht für den Bediener bei Kontakt mit dem Messer Verletzungsgefahr, insbesondere wenn dieser hinfällt oder stolpert.

1.2.10 Sicherheitshinweise für Umgang mit Schmierfett

⚠ GEFAHR	
	Schmierfett außer Reichweite von Kindern aufbewahren. Schmierfett stets in verschließbaren und besonders gekennzeichneten Behältern aufbewahren. * Die Einnahme von Schmierfett kann zu ernsthaften Erkrankungen führen.

⚠ ACHTUNG	
	Kein Schmierfett in Gewässer, das Meer oder den Boden gelangen lassen. * Dies führt zu Umweltverschmutzung.

1.3 Sicherheitsvorrichtungen und Schutzabdeckung

1.3.1 Sicherheitseinrichtungen (Stopp-Vorrichtungen)

Um den Kantenschneider im Falle eines Unfalls oder einer kritischen Situation zu stoppen, kann das Gerät mittels der Stopp-Vorrichtungen angehalten werden.
Der Antriebskopf verfügt über einen Gashebel und Start/Stopp-Schalter als Stopp-Vorrichtungen.
Nähere Informationen finden Sie im Handbuch des Antriebskopfs.

1.3.2 Sicherheitsvorrichtungen (Schnellauslöser)

Um den Kantenschneider im Falle eines Unfalls oder einer kritischen Situation zu stoppen, kann der Schnellauslöser am Hosenträgergurt verwendet werden.

Nähere Informationen finden Sie im Handbuch des Antriebskopfs.

1.4 Schutzausrüstung

Bei der Bedienung des Kantenschneiders stets folgende Schutzausrüstung tragen.

(a) Helm

(b) Zweckmäßige Arbeitskleidung (Hose und Jacke mit langen Ärmeln und Beinen aus robustem Material)

(c) Sicherheitsschuhe (oder stabile Stiefel mit rutschfester Sohle) (Sicherheitsschuhe mit Stahlkappen sind empfohlen.)
Beinschutz

(d) Handschuhe (besonders stabile, rutschfeste Handschuhe)

(e) Schutzbrille

(f) Gesichtsschutz (zusätzliche Schutzbrille wird empfohlen)

(g) Gehörschutz

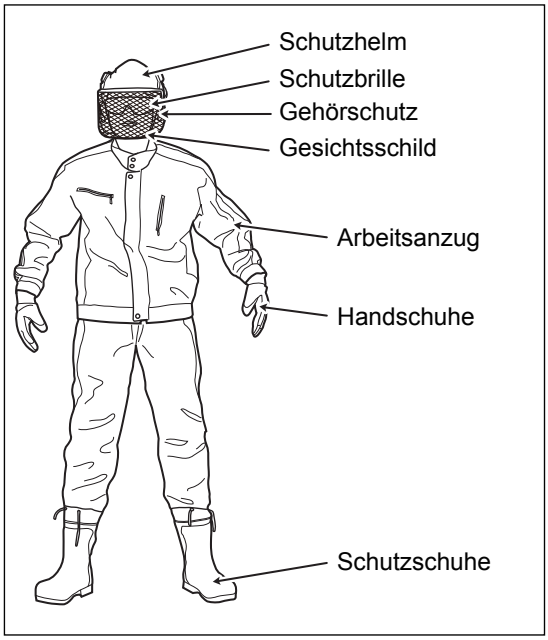

▶▶ Hinweis

- Augenschutz (oder Schutzbrille), Ohrenstöpsel (oder Ohrenschützer) und Helm usw. entsprechend der geltenden Vorschriften tragen.
- Keinen Schmuck tragen.
- Lange Haare hochbinden.
- Lose sitzende Jackenärmel oder Hosenbeine mit Stulpen sichern.

1.5 Lärm

Es besteht die Gefahr, dass der Lärm des Kantenschneiders zu dauerhaften Gehörschäden führt.
Der Bediener des Kantenschneiders muss daher Gehörschutz tragen.
Personen, die regelmäßig mit dem Kantenschneider arbeiten, müssen sich einem Hörtest unterziehen.
Aber Vorsicht, wenn Gehörschutz getragen wird. Rufe oder Warnungen können dann nur eingeschränkt wahrgenommen werden.

1.6 Vibration

Die Vibrationen des Kantenschneiders können zu Durchblutungsstörungen an den Händen oder zum Karpaltunnelsyndrom führen. Dies bringt Schmerzen durch Schwellungen oder eine Lähmung der Handnerven mit sich, und es besteht die Gefahr einer dauerhaften Beeinträchtigung der Hand.
Um dies zu verhindern, das Gerät nicht ununterbrochen über lange Zeiträume bedienen. In angemessenen Abständen Pausen einlegen.

2. Aufbau

2.1 Name der Teile und ihre Funktion

Der Kantenschneider ist ein Gerät, das als Anbaugerät an einem Antriebskopf (separat erhältlich) angebracht werden kann.
Im Folgenden sehen Sie den Aufbau des Anbaugeräts und Bezeichnungen und Funktionen der Teile.

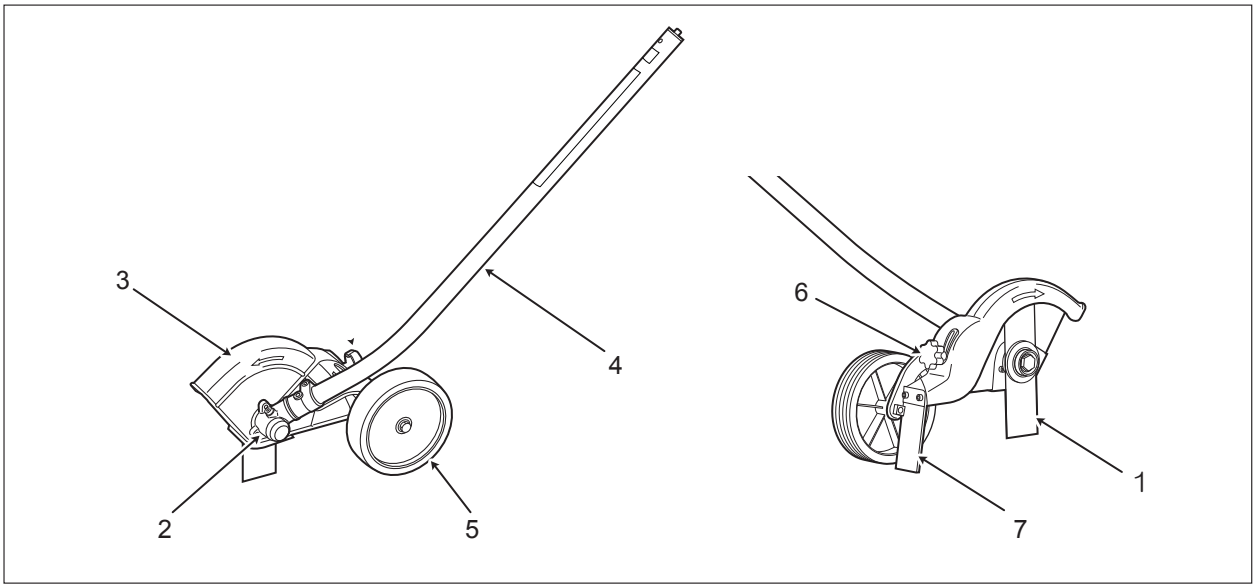

Nr.	Bezeichnung	Beschreibung
1	Messer	Rotiert mit hoher Geschwindigkeit, um Rasenkanten zu schneiden.
2	Getriebe	Mit Kantenschneidbereich verbunden. Ändert den Antriebswinkel bei der Kraftübertragung der Antriebswelle, um die Geschwindikeit zu verringern.
3	Messerschutz	Schützt vor Objekten wie Gräsern, Steinen und Sand, die vom Messer aufgewirbelt werden.
4	Schaftrohr	Das ist der Hauptrahmen. In diesem Rohr befindet sich die (flexible) Antriebswelle.
5	Rad	Berührt bei der Arbeit zur Unterstützung den Boden. Wird auch zur Einstellung der Höhe verwendet.
6	Höhenstellschraube	Stellschraube zur Höheneinstellung des Rads.
7	Gummischutz	Schützt vor vom Messer aufgewirbelten Objekten (Gras, Unkraut, Steinen, Sand u. dgl.).

2.2 Spezifikationen

■ Standardspezifikationen

Teil	Spezifikation
Messer	φ200

2.3 Weitere Teile

Nachstehend wird das beiliegende Material aufgeführt. Zum Antriebskopf siehe Handbuch des Antriebskopfs.

■ Beiliegendes Material

Betriebsanleitung (dieses Handbuch)	Messer	Rohrkappe

2.4 Modell und Position der Serien-Nr.

Diese Bedienungsanleitung ist für Anbaugeräte der gleichen Serie bestimmt.
Bestimmen Sie das Modell Ihres Anbaugeräts auf dem Typenschild am Maschinenkörper und lesen Sie die entsprechenden Abschnitte.
Serien-Nr. (Siehe “9. Kundendienst”). Sie benötigen diese Seriennummer zur Bestellung von Teilen sowie bei technischen Fragen oder Nachfragen zur Garantie.

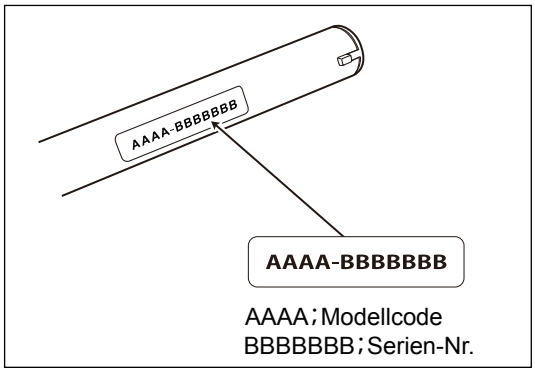

▶▶Hinweis

- Der Modellcode ist eine 4-stellige numerische Nummer für Verwaltungszwecke.
  Der Modellcode ist nicht mit der Modellbezeichnung identisch.

2.5 Verschleißteile

Im Folgenden werden die Verschleißteile des Anbaugeräts aufgeführt.
Wenden Sie sich für Ersatzteile an den Händler.

Kappe	Messerschutz	Messer	Messerkappe
Befestigungsschraube für Messer	Flexible Welle	Rohr (kompl.)	Gummischutz

3. Installation und Einstellung

3.1 Installation

⚠ WARNUNG	
	Vor Installation oder Entfernung des Anbaugeräts Motor ausschalten. * Wenn der Motor unerwartet startet, können Hände oder Finger durch bewegende Teile oder Messer abgetrennt werden.

3.1.1 Kombination mit Antriebskopf

⚠ WARNUNG	
	Den Hochentaster nicht an einem unzulässigen Antriebskopf anbringen. * Der Aufsatz könnte sich während des Betriebs lösen, was zu einem schweren Unfall führen kann.

Das Anbaugerät darf nur an von uns zugelassenen Geräten angebracht werden (siehe unten).
Für nähere Informationen siehe nachstehende Tabelle.

Hersteller	Von uns zugelassener Antriebskopf
Thai Honda Manufacturing Co.,Ltd.	**UMC425E**
Thai Honda Manufacturing Co.,Ltd.	**UMC435E**
Thai Honda Manufacturing Co.,Ltd.	**UMC425U**
Thai Honda Manufacturing Co.,Ltd.	**UMC435U**

3.1.2 Ankuppeln

1 **Feststellschraube [1] des Antriebskopfs lösen.**

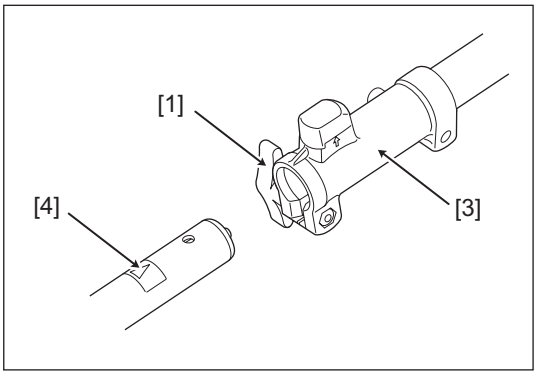

2 **Außenkante (Überstand) [2] am Ende des Rohrs am Schlitz des Schaftgehäuses [3] ausrichten und bei Etikettenposition [4] einstecken.**

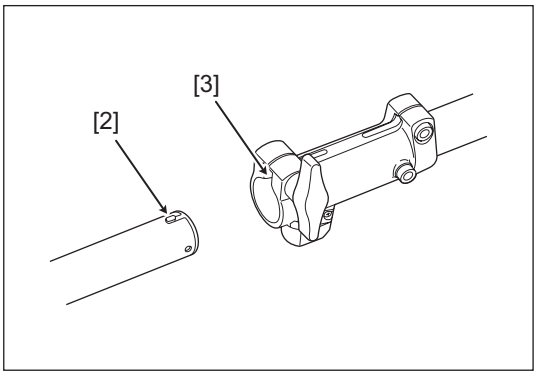

3 **Sicherstellen, dass der Feststellknopf [5] in der Ausgangsposition eingerastet ist und anschließend Feststellschraube [1] des Antriebskopfs anziehen.**

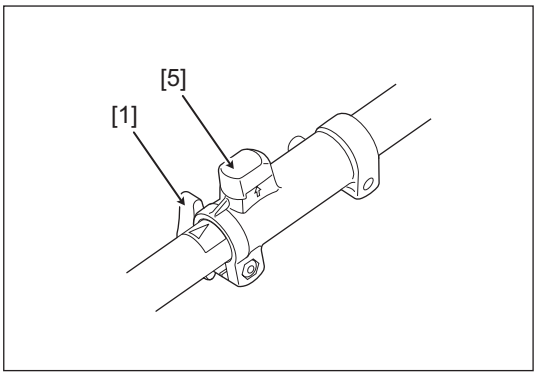

3.1.3 Entfernen

1 **Feststellschraube [1] des Antriebskopfs lösen.**

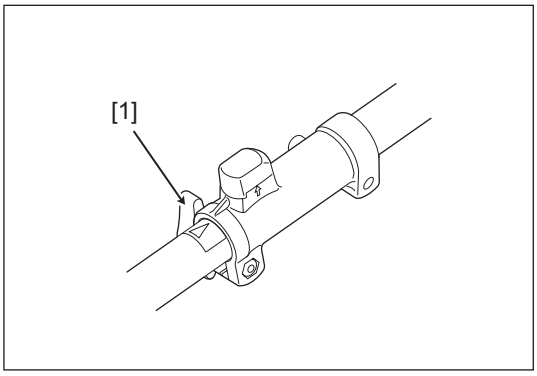

2 **Feststellknopf [5] anheben und drehen.**

Anschließend kann der Feststellknopf im und gegen den Uhrzeigersinn um 90° gedreht werden.

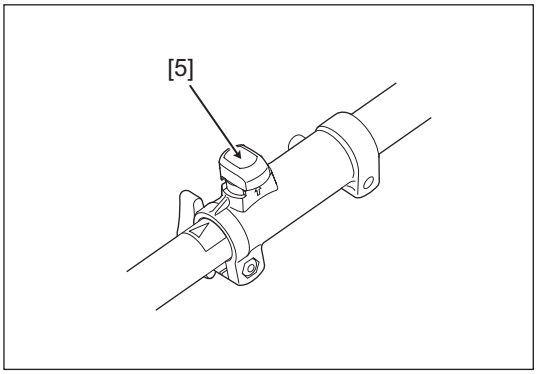

3 **Schaftrohr [6] herausziehen.**

Wenn sich das Schaftrohr nur mit Mühe bewegen lässt, dann so halten, dass sich das Anbaugerät parallel zum Rohr des Antriebskopfs befindet, und dann herausziehen.

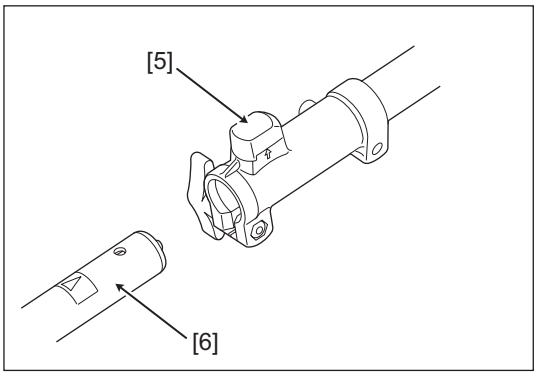

4 **Feststellknopf [5] bis zur Mitte drehen.**

Wenn sich der Feststellknopf wieder in der Mitte befindet, wird er nach unten freigegeben.

3.2 Installation und Entfernung des Messers

⚠ GEFAHR

Ausschließlich vom Hersteller zugelassene Messer verwenden.

* Wenn ein anderes Messer verwendet wird, kann dieses beschädigt werden oder abfallen, was zu schweren Verletzungen führen kann.

Sicherstellen, dass der Kantenschneider normal bedient wird und kein Teil fehlt oder defekt ist, bevor Sie mit der Arbeit beginnen.

Besonders auf lose Verbindungen, Muttern und Schrauben sowie austretenden Kraftstoff kontrollieren.

* Andernfalls kann es zu schweren Unfällen kommen.

⚠ ACHTUNG

Bei Austausch- oder Wartungsarbeiten am Messer stets Arbeitshandschuhe tragen.

* Andernfalls können Hände oder Finger abgetrennt werden.

Vor Anbringen und Entfernen des Messers “1.2 Sicherheitsvorkehrungen” sorgfältig durchlesen.

3.2.1 Anbringen des Messers

⚠ GEFAHR

Beim Austausch eines verschlissenen oder beschädigten Messers stets auch Messerkappe und Befestigungsschraube austauschen.

* Andernfalls können Sie die Kontrolle verlieren, wobei das Messer abfallen und der Kantenschneider beschädigt werden kann.

1 **Handschuhe anziehen.**

2 **Messerschutz [1], Messer [2] und Messerkappe [3] an Abtriebswelle [4] anbringen.**

3 **L-Schlüssel [5] in Nut [6] zur Befestigung des Getriebes einführen und Befestigungsschraube [7] gegen den Uhrzeigersinn anziehen.**

▶▶ Hinweis

- Die Drehrichtung zum Lösen/Anziehen der Befestigungsschraube [7] ist entgegengesetzt zu herkömmlichen Muttern.

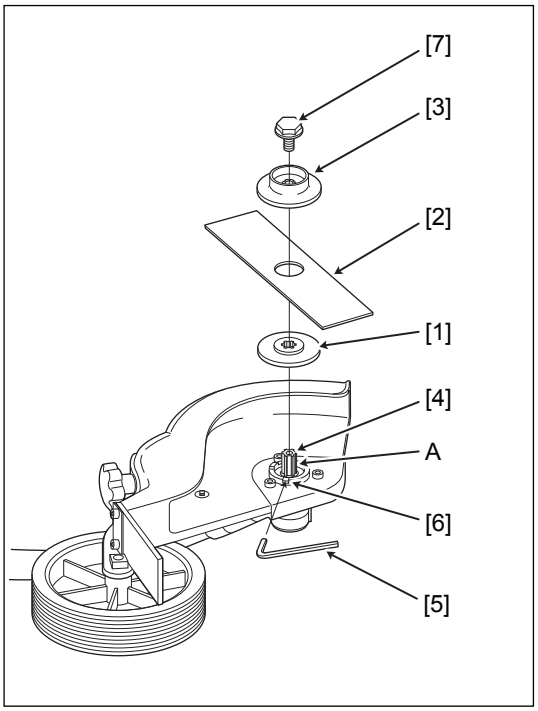

3.2.2 Entfernen des Messers

Handschuhe anziehen und Messer in umgekehrter Reihenfolge zur Anbringung entfernen.

4. Betrieb

⚠ WARNUNG	
	Während der Verwendung des Kantenschneiders angemessene persönliche Schutzausrüstung tragen. * Andernfalls besteht Verletzungsgefahr.

4.1 Transport

⚠ WARNUNG	
	Den Kantenschneider nicht mit einem Fahrrad oder Motorrad transportieren. * Wenn der Kantenschneider herunterfällt, kann sich der Bediener verletzen und das Gerät kann beschädigt werden.
	Vor dem Transport des Kantenschneiders Motor ausschalten und sicherstellen, dass sich das Messer nicht mehr bewegt. * Andernfalls können bei Kontakt mit dem Messer Hände oder Finger abgetrennt oder Gegenstände beschädigt werden.
	Beim Transport des Kantenschneiders den Hosenträgergurt verwenden oder Gleichgewicht mit Schaftrohr austarieren. * Andernfalls kann der Kantenschneider herunterfallen, was zu Verletzungen und Beschädigungen am Gerät führen kann.
	Beseitigen Sie Hindernisse und achten Sie beim Transport des Kantenschneiders darauf, wo Sie hintreten. * Wenn Sie keine festen Stand haben, kann ein Unfall passieren, weil Sie stolpern oder fallen.
	Vor dem Transport des Kantenschneiders auf der Ladefläche eines LKW u. dgl. erst Anbaugerät vom Antriebskopf entfernen und beide Komponenten anschließend auf Ladefläche fixieren. * Andernfalls kann der Kantenschneider vom LKW herunterfallen, was zu Verletzungen und Beschädigungen am Gerät führen kann.

1 **Schutzausrüstung tragen. Für nähere Informationen zur Schutzausrüstung siehe “1.4 Schutzausrüstung”.**

2 **Sicherstellen, dass der Motor ausgeschaltet ist und dass sich das Messer nicht bewegt.**

3 **<Transport des Kantenschneiders von Hand>**

Beim Transport des Hochentasters Hosenträgergurt verwenden oder Gleichgewicht mit Schaftrohr austarieren.

Transport des Kantenschneiders von Hand

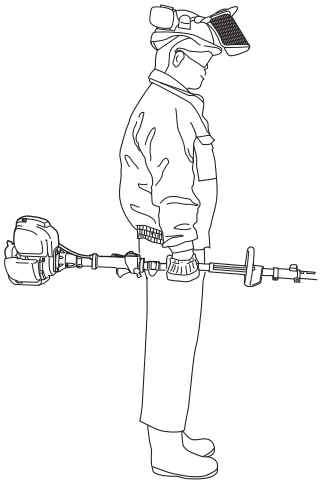

<Transport per LKW u. dgl.>(1)

(1) Anbaugerät vom Antriebskopf entfernen.

(2) Kantenschneider auf der Ladefläche des LKW ablegen und anschließend auf Ladefläche fixieren.

4.2 Kontrolle vor dem Einsatz

⚠ GEFAHR

Sicherstellen, dass der Kantenschneider normal bedient wird und kein Teil fehlt oder defekt ist, bevor Sie mit der Arbeit beginnen.

Besonders auf lose Verbindungen, Muttern und Schrauben sowie austretenden Kraftstoff kontrollieren.

* Andernfalls kann es zu schweren Unfällen kommen.

Vor Verwendung des Kantenschneiders Folgendes kontrollieren:

(a) Alle Teile kontrollieren. Sollte ein Teil fehlerhaft sein, dann Reparatur anfordern.

- Kontrollieren, ob keine Teile (Muttern, Schrauben usw.) lose, gerissen oder verbogen sind.
- Kontrollieren, ob der Kantenschneider beschädigt ist.

(b) Kontrollieren, ob der Kantenschneider einwandfrei funktioniert. Wenn nicht, für Reparatur Händler kontaktieren.

- Kontrollieren, ob sich der Gashebel frei bewegen lässt (ob er wieder in die Leerlauf-Stellung zurückgeht).
- Kontrollieren, ob der Start/Stopp-Schalter normal funktioniert.

(c) Griff auf Schmutz usw. kontrollieren. Falls verschmutzt, reinigen.

- Auf Sauberkeit kontrollieren (keine Öl- oder Harzrückstände).
- Kontrollieren, dass dieser trocken ist.

(d) Leerlauf kontrollieren. Bei Funktionsstörungen die im Handbuch zum Antriebskopf beschriebenen Schritte durchführen.

- Kontrollieren, dass sich der Kantenschneider im Leerlauf nicht bewegt.
- Kontrollieren, ob der Leerlauf normal ist.

(e) Befestigungsschrauben des Messers anziehen.
Bei losen Muttern/Schrauben besteht Verletzungsgefahr.
Zum Anziehen der Muttern des Messers siehe “3.2 Installation und Entfernung des Messers”.

(f) Messer kontrollieren.
Auf Brüche, Absplitterungen, Deformationen, Risse, Grate usw. kontrollieren.

(g) Sicherstellen, dass sich das Rad ungehindert dreht.
Ist dies nicht der Fall, das Rad entsprechend “5.3.2 Reinigung des Rads” reinigen.

(h) Darüber hinaus die im Handbuch zum Antriebskopf beschriebenen Schritte durchführen.

4.3 Start und Stopp

Der Kantenschneider wird vom Antriebskopf angetrieben.
Siehe Handbuch des Antriebskopfs.

4.3.1 Starten

⚠ GEFAHR	
!	**Der Kantenschneider muss auf rutschfestem und stabilen Untergrund stehend gestartet werden.** * Andernfalls können Sie hinfallen und sich schwere Verletzungen zuziehen.

⚠ WARNUNG	
!	**Der Kantenschneider darf nur von einer Person gestartet und bedient werden.** * Wenn er von mehr als einer Person bedient wird, besteht die Möglichkeit einer falschen Verwendung und er kann mit einer Person oder Gegenständen in Berührung kommen und einen Unfall verursachen.

Zum Starten des Kantenschneiders siehe das Handbuch zum Antriebskopf.

4.3.2 Stoppen

Wenn der Gashebel losgelassen wird, nimmt die Motorleistung ab und das Messer stoppt. Es wird sich jedoch noch eine Weile weiterbewegen (Schwungradeffekt) und hält nicht sofort an, wenn der Gashebel losgelassen wird.

Nähere Informationen finden Sie im Handbuch des Antriebskopfs.

4.4 Vorsichtsmaßnahmen während des Betriebs

Beachten Sie beim Betrieb des Kantenschneiders sowohl Folgendes als auch “1.2 Allgemeine Sicherheitsvorkehrungen”.

■ Allgemeines

- Wenn Sie während der Arbeit ermüden, machen Sie in jedem Fall eine Pause. Wenn Sie ohne Pause weiter arbeiten, kann der Kantenschneider außer Kontrolle geraten. Bei Anspannung durch die anstrengende Arbeit einen Arzt befragen, bevor der Kantenschneider bedient wird.
- Der Kantenschneider ist nicht gegen einen Stromschlag isoliert. Eventuelle Kabel und Drähte von einem ausgebildeten Elektriker entfernen lassen. Wenn sich Kabel und Drähte nicht entfernen lassen, den Kantenschneider nicht verwenden.
- Keine anderen Objekte mähen als Gras und Büsche.
- Messer nicht mit harten Fremdkörpern (Steine, Beton, Baumstümpfe, Pfeiler u. dgl.) in Berührung kommen lassen.
- Steine und Stümpfe meiden. Diese können abprallen oder vom Messer umhergewirbelt werden, was zu schweren Verletzungen führen kann.

■ Kontrolle des Kantenschneiders

- Vor Arbeitsbeginn sicherstellen, dass der Messerschutz sicher und an der korrekten Position angebracht ist.
- Sicherstellen, dass ein geeigneter Messerschutz angebracht ist.

■ Arbeitsbereich kontrollieren

- Vor Arbeitsbeginn sicherstellen, dass sich im Arbeitsbereich keine harten Gegenstände (z. B. aus Metall) befinden, die das Messer beschädigen können. Vorsicht bei Verwendung des Kantenschneiders in der Nähe von Zäunen oder Pfosten.
- Von Zäunen, Felsen und harten Gegenständen fernhalten.
- Auf rutschigem Untergrund extrem vorsichtig vorgehen. Ebenfalls auf unebenen Boden, Baumstümpfe, Wurzeln, Gräben oder Schlaglöchern achten, die Sie ins Stolpern bringen könnten. Den Kantenschneider bei Regen nicht verwenden.
- Um einen Brand zu verhindern, den Kantenschneider nicht verwenden, wo organische Ablagerungen, trockene Blätter oder große Mengen an Schmiermittel anwesend sind.

■ Bei Notfällen

- Sollte das Messer mit Hindernissen in Berührung gekommen sein, dann sofort Motor ausschalten. Wenn sich das Messer nicht mehr bewegt, kontrollieren, ob dieses verbogen, gebrochen oder gerissen ist. Bei Beschädigungen und Defekten Messer austauschen.
  Darüber hinaus kontrollieren, ob das Schaftrohr verbogen, gebrochen oder gerissen ist. Wenden Sie

sich bei Störungen an den Händler.

- Beim Entfernen von Fremdkörpern am Messer, Getriebe oder Messerschutz, stets sicherstellen, dass der Motor ausgeschaltet ist. Hände während des Betriebs vom Messer fernhalten, auch wenn dieses nicht rotiert. Wenn aus Versehen der Gaszug gezogen wird, beginnt das Messer zu rotieren, was zu schweren Verletzungen führen kann.
- Bei Problemen (z. B. stumpfes Messer) sofort die Arbeit einstellen und sicherstellen, dass keine Teile gebrochen sind oder fehlen. Selbst wenn das Messer nur oberflächliche Risse aufweist und noch nicht beschädigt oder verschlissen erscheint, dieses ersetzen.
- Um den Kantenschneider im Falle eines Unfalls oder einer kritischen Situation zu stoppen, kann der Schnellauslöser am Hosenträger- oder Schultergurt verwendet werden.

4.5 Kanten schneiden

⚠ GEFAHR

Keine Kinder oder Tiere im Arbeitsbereich zulassen (im Bereich von 15m).

* Andernfalls ist ein schwerer Unfall wahrscheinlich.

⚠ WARNUNG

Der Kantenschneider darf nur von einer Person gestartet und bedient werden.

* Wenn er von mehr als einer Person bedient wird, besteht die Möglichkeit einer falschen Verwendung und er kann mit einer Person oder Gegenständen in Berührung kommen und einen Unfall verursachen.

Wenn mehrere Kantenschneider gleichzeitig eingesetzt werden, muss zwischen den Bedienern ein Sicherheitsabstand von mindestens 15 Metern eingehalten werden.
Es folgen einige Einsatzbeispiele für den Kantenschneider.

■ Den Kantenschneider halten

- Den Kantenschneider während des Betriebs immer mit beiden Händen halten.
  Um Unfälle aufgrund falscher Bedienung zu verhindern, den Kantenschneider immer folgendermaßen halten.

  Rechte Hand: am Steuergriff.
  Linke Hand: am Einhandbügel.
  (Das gilt auch für Linkshänder).

- Gerät stets vom Körper fernhalten.

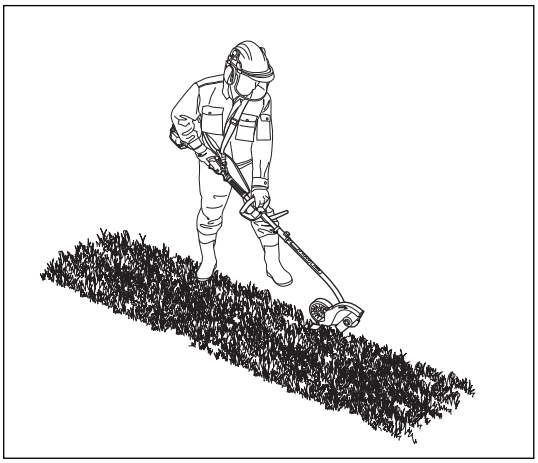

■ Bedienung

- Schneideposition am Messer ausrichten und während des Kantenschneidens langsam vorwärts bewegen.
- Das Rad muss bei der Arbeit stets den Boden berühren.
- Beim Kantenschneiden nicht rückwärts gehen.
  Wenn das bei hoher Drehzahl rotierende Messer auf etwas Hartes (Steine, Stümpfe, Pfeiler u. dgl.) trifft, kann es in unerwartete Richtungen zurückprallen.
- Zur Erleichterung der Arbeit harten Boden erst mit Wasser besprühen.

■ Verbotene Handlungen

- Kantenschneider nicht linksseitig halten.

▶▶Hinweis

- Der Kantenschneider ist so konzipiert, dass er vom Bediener aus rechtsseitig gehalten werden muss.
- Mit Kantenschneider maximal in Knöchelhöhe arbeiten.

4.6 Einstellung der Kantentiefe

⚠ GEFAHR

Vor und nach der Arbeit sicherstellen, das die Feststellschraube zur Höheneinstellung des Rads angezogen ist.

Vor Kontrolle der Höhe des Rads Motor ausschalten und Anbaugerät vom Antriebskopf entfernen.

* Andernfalls kann sich die Feststellschraube während der Arbeit lösen, wodurch sich die Höhe des Rads unerwartet ändern kann, so dass Verletzungsgefahr besteht.

1 **Höhenstellschraube [1] lösen.**

2 **Rad [2] nach oben/unten schieben, um Abstand zwischen Messer [3] und Boden einzustellen.**

3 **Höhenstellschraube [1] anziehen.**

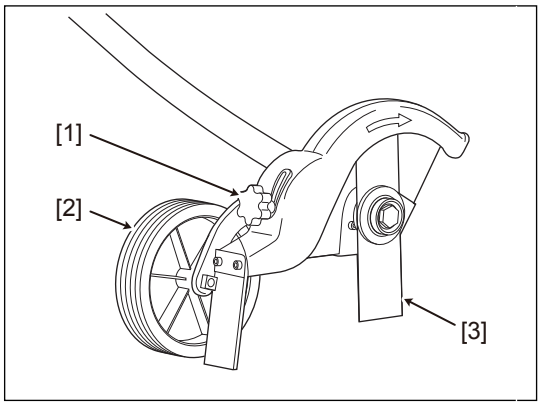

4.7 Nach dem Betrieb

Führen Sie nach dem Einsatz des Kantenschneiders folgende Maßnahmen durch.

1 **Start/Stopp-Schalter auf AUS (O) stellen, um den Motor zu stoppen.**

2 **Alle Schrauben nachziehen, mit Ausnahme derer zur Vergasereinstellung.**

3 **Lagern Sie den Kantenschneider wie in “6. Lagerung” beschrieben.**

5. Pflege

⚠ GEFAHR

Messer nicht schleifen. Durch neues Messer ersetzen.

* Andernfalls kann das Messer brechen, so dass Verletzungsgefahr besteht.

⚠ WARNUNG

Vor Wartungs-, Reparatur- oder Reinigungsarbeiten stets erst Motor abschalten und Anbaugerät vom Antriebskopf entfernen.

* Wenn der Motor unerwartet startet, könnten Hände oder Finger durch bewegliche Teile oder Messer abgetrennt werden.

Keine anderen Wartungsarbeiten durchführen, als die, die in der Bedienungsanleitung beschrieben werden. Fragen Sie den Händler.

* Andernfalls kann es zu einem Unfall kommen.

Im Folgenden werden die zu wartenden Teile des Anbaugeräts beschrieben.
Für weitere Angaben zur Wartung des Antriebskopfs siehe das Handbuch zum Antriebskopf.

■ Liste der zu wartenden Teile

Teil	Täglich	Alle 20 Stunden oder alle 3 Monate	Bei Bedarf	Anmerkungen
Inspektion des Messers	○			Siehe 5.1.1
Lose Schrauben und Muttern	○			Siehe 5.1.2
Fremdkörper entfernen	○			Siehe 5.1.3
Schmieren		○		Siehe 5.2.1
Austausch des Messers			○	Siehe 5.3.1

5.1 Täglich

5.1.1 Inspektion des Messers

Folgendes kontrollieren:

- Kontrollieren, ob das Messer verbogen, gebrochen, abgesplittert oder gerissen ist.

Wenden Sie sich bei Störungen an den Händler.
Wenn sich die Schnittleistung verschlechtert hat, weil das Messer z. B. häufig in Ästen festgesessen hat, muss das Messer ausgetauscht werden. (Siehe “5.3.1 Austausch des Messers".)

5.1.2 Lose Schrauben und Muttern

Schrauben und Muttern auf Lockerheit kontrollieren.
Falls erforderlich, fest anziehen.

5.1.3 Fremdkörper entfernen

Messer entfernen, um Fremdkörper zu entfernen, die sich in Bereich A des Getriebes angesammelt haben. Zum Entfernen des Messers siehe “3.2.2 Entfernen des Messers”.

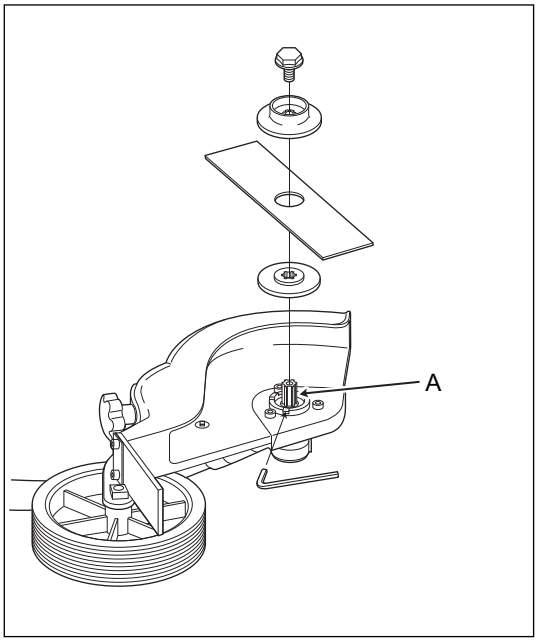

▶▶ Hinweis

- Wenn die Arbeit mit den angesammelten Fremdkörpern fortgesetzt wird, kann das Getriebe beschädigt werden und es besteht Verletzungsgefahr.

Fremdkörper entfernen, die sich am Gerät angesammelt haben.

Wenn sich am Messer Bänder, Drähte oder Gräser verfangen haben, dann diese entfernen.

5.2 Alle 20 Stunden oder alle 3 Monate

5.2.1 Schmieren

Die Schmierung über die Schmiernippel muss alle 20 Stunden erfolgen.
Zum Schmieren MOLYNOC AP2 oder JX Nippon Oil & Energy oder gleichwertig verwenden.

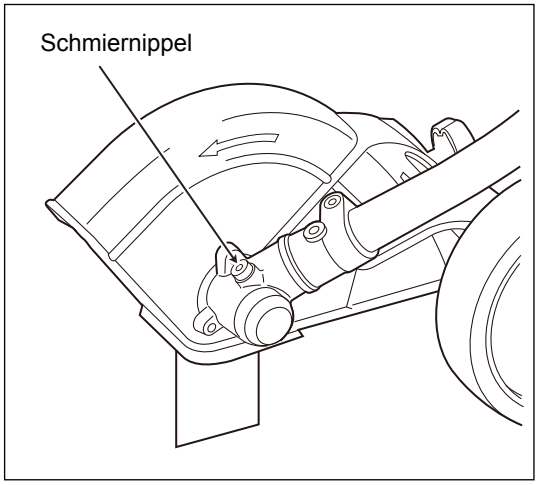

▶▶ Hinweis

- Schwarze Schraube an Fühlermündung nicht einstellen.
  (Sie kann nicht mit aufgesetztem Werkzeug eingestellt werden.)
  Dabei handelt es sich um ein mechanisches Teil zur Erhöhung der Sicherheit.

5.3 Bei Bedarf

5.3.1 Austausch des Messers

⚠ GEFAHR

Beim Austausch eines verschlissenen oder beschädigten Messers stets auch Messerkappe und Befestigungsschraube austauschen.

* Andernfalls können Sie die Kontrolle verlieren, wobei das Messer abfallen und der Kantenschneider beschädigt werden kann.

Zum Austausch des Messers siehe "3.2.1 Anbringen des Messers" und "3.2.2 Entfernen des Messers".

5.3.2 Reinigung des Rads

1 **Schneideklinge [1] entfernen.**
Siehe „3.2 Installation und Entfernung der Schneideklinge“.

2 **Die Kappe [2] mit einem Schraubenzieher o.ä. entfernen.**

3 **Die Schraube [3] lösen und die Unterlegscheibe (dünn) [4], das Rad [5] und die Unterlegscheibe (dick) [6] entfernen, um alle Fremdkörper zu entfernen.**

▶▶ Hinweis

- Sollte das Rad mit Wasser gewaschen werden, dieses anschließend gut abtrocknen, um Rostbildung zu verhindern.

4 **Etwas Sicherungskleber (mittlere Stärke) auf das Gewinde der Schraube [3] geben.**
Die Unterlegscheibe (dick) [6], das Rad [5] und die Unterlegscheibe (dünn) [4] mit der Schraube [3] anziehen (5.5Nm) und Kappe [2] aufsetzen.
Für genaue Informationen zum Sicherungskleber wenden Sie sich bitte an den Händler.

5 **Sicherstellen, dass sich das Rad [5] ungehindert dreht.**

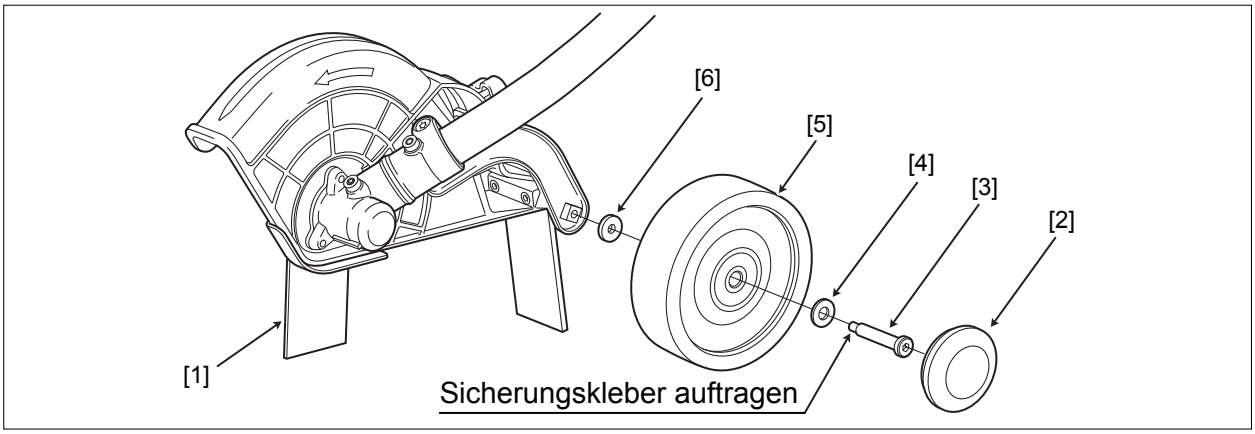

6. Aufbewahrung

⚠ GEFAHR	
❗	**Schmierfett außer Reichweite von Kindern aufbewahren.** Schmierfett stets in verschließbaren und besonders gekennzeichneten Behältern aufbewahren. * Die Einnahme von Schmierfett kann zu ernsthaften Erkrankungen führen.

⚠ WARNUNG	
⊘	**Wenn das Anbaugerät am Aufhänger der Rohrkappe aufbewahrt wird, Gerät nicht schwingen oder daran ziehen.** Oder aber Gerät an einem stabilen Bügel befestigen. * Andernfalls kann es herabfallen und es besteht Verletzungsgefahr.

⚠ ACHTUNG	
⊘	**Kein Schmierfett in Gewässer, das Meer oder den Boden gelangen lassen.** * Dies führt zu Umweltverschmutzung.
❗	**Bei Austausch- oder Wartungsarbeiten am Messer stets Arbeitshandschuhe tragen.** * Andernfalls können Hände oder Finger abgetrennt werden.
	Vor Transport des Anbaugeräts Messer entfernen. * Andernfalls besteht für den Bediener bei Kontakt mit dem Messer Verletzungsgefahr, insbesondere wenn dieser hinfällt oder stolpert.
	Anbaugerät außer Reichweite von Kindern und Tieren aufbewahren. * Andernfalls besteht für den Bediener bei Kontakt mit dem Messer Verletzungsgefahr, insbesondere wenn dieser hinfällt oder stolpert.

Nach der Arbeit oder bei der Aufbewahrung wie folgt vorgehen.
Für Informationen zu Arbeiten nach Einsatz des Antriebskopfs oder zur Aufbewahrung siehe das Handbuch des Antriebskopfs.

1 **Anbaugerät vom Antriebskopf entfernen.**

2 **Aufhänger [4] der Rohrkappe [3] in Öffnung des Schaftrohrs [2] einstecken**

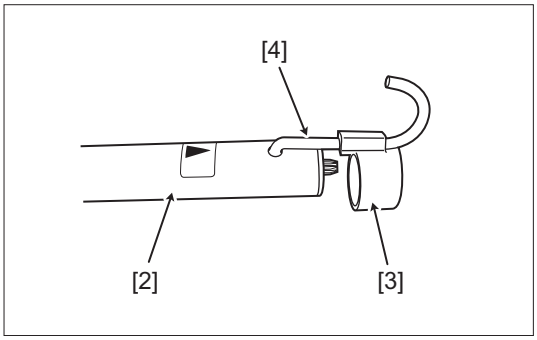

3 **Rohrkappe [3] in Öffnung des Schaftrohrs [2] einstecken**

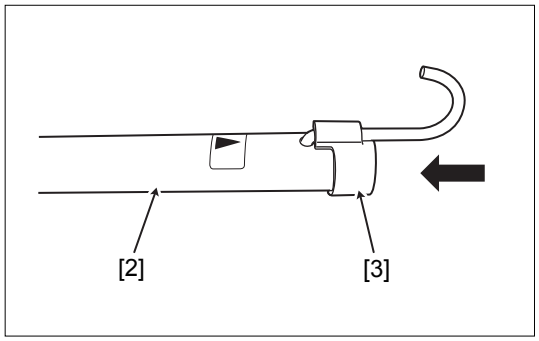

4 **Handschuhe anziehen.**

5 **Kontrollieren, ob das Messer [1] beschädigt ist.**

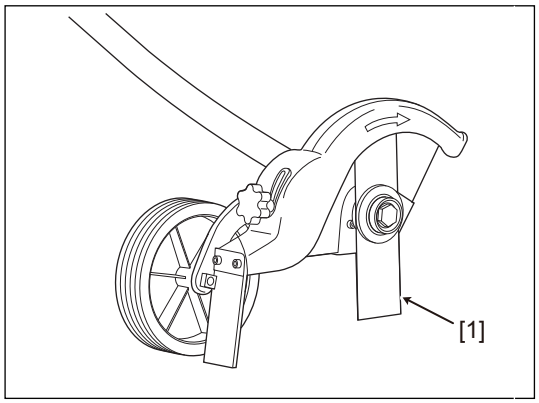

6 **Messer [1] entfernen.**
Zum Entfernen des Messers siehe "3.2.2 Entfernen des Messers".

7 **Anbaugerät reinigen. Schmutz oder Flecken mit einem Lappen abwischen.**

8 **Den Kantenschneider nur an folgenden Orten aufbewahren:**

(a) Verschlossenes Fach

(b) An einer höherliegenden, für Kinder und nicht befugte Personen unerreichbaren Stelle

(c) An einem trockenen, dunklen Ort

7. Entsorgung

Bei der Entsorgung die in Ihrer Region gültigen Normen und Vorschriften beachten. Wenden Sie sich bei allen Fragen an den Händler.

8. Fehlersuche

Im Falle eines Defekts wie in der folgenden Tabelle beschrieben vorgehen.

⚠ GEFAHR

Vor Fehlersuche stets erst Motor abschalten und Anbaugerät vom Antriebskopf entfernen.

* Wenn der Motor unerwartet startet, können Hände oder Finger durch bewegende Teile oder Messer abgetrennt werden.

Problem	Ursachen	Maßnahmen
Kantenschneider startet nicht.	Kraftstoff läuft aus oder treibt den Motor nicht an.	Kraftstoff nachfüllen oder ersetzen, unter Beachtung des Handbuchs zum Antriebskopf.
	Motor versagt.	Siehe Handbuch zum Antriebskopf.
	Start/Stopp-Schalter ist aus.	Start/Stopp-Schalter einschalten.
Leistung ist zu schwach.	Die Einstellung des Gashebelzugs ist fehlerhaft.	Siehe Handbuch zum Antriebskopf.
	Motor versagt	Siehe Handbuch zum Antriebskopf.
Vibration ist zu stark.	Schlechte Ausgewogenheit des Anbaugeräts.	Händler kontaktieren.
	Falsche Installation des Anbaugeräts.	Installation kontrollieren.
	Anschluss des Anbaugeräts ist locker.	Händler kontaktieren.
	Schaftrohr ist verbogen.	Händler kontaktieren.
	Messer ist gebrochen oder gerissen.	Händler kontaktieren.
	Schrauben/Muttern der Griffbefestigungen sind lose.	Schrauben/Muttern kontrollieren.
Lärm am Auspuff ist zu groß.	Motor versagt	Siehe Handbuch zum Antriebskopf.
Messer ist stumpf.	Messer verschlissen.	Wenden Sie sich zum Nachschleifen oder Bestellen einer neuen Klinge an den Händler.
Messer hält nicht an, auch wenn die Motorumdrehung reduziert wird.	Motor versagt	Siehe Handbuch zum Antriebskopf.
Messer bewegt sich nicht, auch wenn die Motordrehzahl erhöht wird.	Getriebe ist verschlissen.	Händler kontaktieren.
Kantenschneider stoppt nicht.	Motor versagt.	Siehe Handbuch zum Antriebskopf.
Rad dreht sich nicht ungehindert	Fremdkörper hemmen den Lauf.	Siehe „5.3.2 Reinigung des Rads“.

9. Kundendienst

Für Reparaturen, Handhabungsinformationen oder Reinigung, wenden Sie sich bitte an den Händler.

■ Reparaturanfragen

Wenn ein Problem auftritt, versuchen Sie die Ursache und eine Lösung unter “8. Fehlersuche” zu finden. Wenn sich das Problem nicht beheben lässt, wenden Sie sich bitte an den Händler.

■ Kontakt für Reparaturen

Nehmen Sie für Reparaturen Kontakt mit dem Händler auf, bei dem Sie den Kantenschneider gekauft haben.

Serien-Nr. (Siehe “2.4 Position der Modellbezeichnung und Serien-Nr.”) in der nachstehenden Tabelle. Sie benötigen diese Seriennummer zur Bestellung von Teilen sowie bei technischen Fragen oder Nachfragen zur Garantie.

Erforderliche Informationen	
Name des Produkts	Kantenschneider (Anbaugerät)
Modellcode und Serien-Nr.	SETE - SETU -
Kaufdatum	
Händler, wo das Gerät gekauft wurde	
Mangel	(Bitte so genau wie möglich beschreiben.)

10.Technische Daten

		Modell	**SSET** (Europa)		**SSET** (Australien)	
		Antriebskopf	**UMC425**	**UMC435**	**UMC425**	**UMC435**
		Bügel	EINHAND	EINHAND	EINHAND	EINHAND
a)	Gewicht (ohne Antriebskopf)	kg	1,9		1,9	
	Länge (ohne Antriebskopf)	mm	700		700	
	Schneidwerkzeuge (Durchmesser der Klingen)	mm	φ200		φ200	
b)	Gemessene Schwingungsgrenzen (nach EN ISO 22867) Nur für Europa	Vorne m/s^2	4,8	6,0	-	-
		Messunsicherheit	2,4	2,4	-	-
		Hinten m/s^2	6,2	6,3	-	-
		Messunsicherheit	2,5	2,5	-	-
c)	Gemessener Schalldruckpegel (nach 2006/42/EC) Nur für Europa	dB(A)	91	91	-	-
		Messunsicherheit	1	1	-	-

EU-Konformitätserklärung
(Nur für Europa)

Hersteller NIKKARI CO.,LTD.
Adresse 465-1,Saidaiji-Kawaguchi,Higashi-ku,Okayama,704-8125
Land JAPAN

Typ Kantenschneider (Anbaugerät)
Modell SSET
Serien-Nr. SETE-1000001 ~

Erklären, dass die folgende Maschine allen wesentlichen Gesundheits- und Sicherheitsanforderungen der EU-Richtlinie entspricht.
2006/42/EC
2004/108/EC

Das Produkt entspricht folgenden Normen
EN ISO 12100:2010
EN ISO 14982:2009

Zugelassener Antriebskopf
UMC425E
UMC435E

Herausgegeben in: Hiroshi Sugimoto, Japan
am 1. Oktober 2012
Name und Position des Unterzeichnenden: Hiroshi Sugimoto
Präsident
Unterschrift des Herstellers H. Sugimoto

Für technische Unterlagen verantwortliche Person
Honda Motor Europe Ltd Belgian Branch
p/a Honda Motor Europe Ltd – Aalst Office
Wijngaardveld 1 (Noord V) B-9300 Aalst (Belgien)

E1385-0
Oktober 2012